FAMILY **COMPACT**

TYP **HALBKASSETTE – KASSETTE**

Das Leben einfach genießen!

Lewens
MARKISEN

Zeit für die schönen Dinge im Leben.

Unsere FAMILY COMPACT zeichnet sich durch überlegene Qualität, einfache Bedienbarkeit und solide Wertbeständigkeit aus. Ob als Kassette oder Halbkassette, ihr klassisches Design bringt Ruhe ans Haus und Urlaubsstimmung in die Seele.

Diese hochwertige Kassettenmarkise mit **engem Wandanschluss** zeichnet sich durch hohen Komfort und hervorragende Technik aus.

Die FAMILY COMPACT vereint die Schutzfunktion einer Kassettenmarkise mit dem Montagekomfort einer offenen Markise: das Tragrohr liegt montagefreundlich offen. Zum Einbau in Nischen kann die Kassette zudem auch ohne seitliche Kappen geliefert werden.

TECHNIK

Die FAMILY COMPACT ist eine robuste, langlebige Qualitätsmarkise:

- Ausfallprofil mit Doppelhohlkammer und integrierter Regenrinne
- 40 x 40 x 2 mm starkes Konsolrohr, verzinkt und pulverbeschichtet
- Rostfreie Achsbolzen, Teflon-beschichtete Lager, Edelstahlschrauben

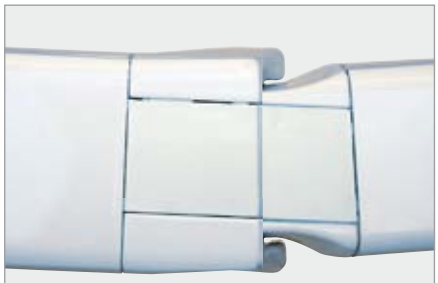

In den Arm-Mittelgelenken verhindert eine Kunststoffummantelung Verschmutzung und Korrosion der Doppelseile und erhöht deren Lebensdauer.

Armhalter aus hochfester Aluminium-Legierung mit Stütz- und Hochschlagschraube, Oberarmgabel aus geschmiedetem Aluminium.

TYP **HALB-KASSETTE**

Als Typ HALBKASSETTE ist die FAMILY COMPACT 3-seitig geschlossen: Durch Schutzdach, Bodenprofil und das eng schließende Ausfallprofil werden Tuch und Technik im eingefahrenen Zustand vor Staub, Regen und anderen Witterungseinflüssen geschützt.

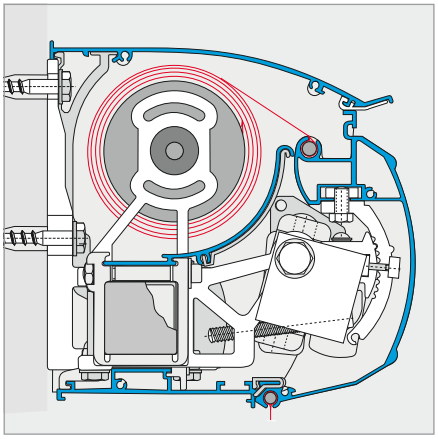

Der **Ausfallprofilhalter** bildet eine sichere Verbindung zwischen Armen und Ausfallprofil und ermöglicht eine leichte Verstellbarkeit des Winkels.

TYP **KASSETTE**

Ausgestattet mit einzigartiger **schützender Tuchhülse** wird die FAMILY COMPACT zur 4-seitig geschlossenen KASSETTE und bietet einen sicheren Rundumschutz für die Tuchwelle.

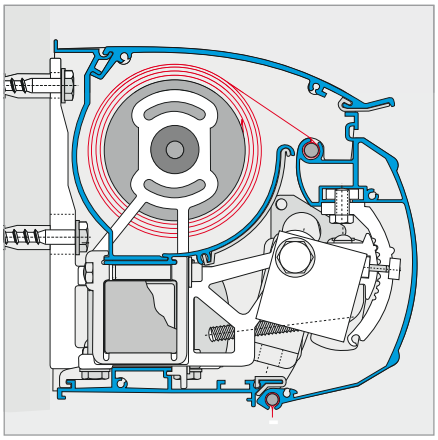

Optionen

Für noch mehr Komfort können Sie Ihre FAMILY COMPACT ausstatten mit:

- **Stützbeinen**
- **Lichtleiste**
- **Heizstrahler**
- **Sonnen- und Windwächter**
- **Funkfernbedienung**

Option Stützbein

Option Lichtleiste

Lewens MARKISEN

TECHNIK

Technische Merkmale

TYP	HALBKASSETTE – KASSETTE
Breite 1-teilig	max. 650 cm
Breite 2-teilig	max. 1.300 cm (Koppelanlage)
Breite 3-teilig	max. 1.950 cm (Koppelanlage)
Koppelanlagen (ab 651 cm Anlagenbreite) mit **Schlitzabdeckung**	
Ausfalltiefen (mögl. Armlängen)	150 / 200 / 250 / 300 / 350 cm Sonder-Armlängen möglich (Mehrpreis)

Zentimetergenaue Anfertigung in allen Zwischenbreiten!

Antrieb	**Motorantrieb (Elektromotor),** Kurbelantrieb (Kegelradgetriebe) auf Wunsch möglich (Minderpreis)
Lieferumfang, Befestigung	– **inkl. Wandkonsolen** für Beton B25 C20/25 (für Dübel: FAZ II M12)
Gestellfarben	– **16 RAL-Farben** und **5 Strukturlacke** zur Wahl (Farbtafel siehe LEWENS-Preisliste) – silber natur: E6 / EV 1 Eloxal; Detailelemente silber RAL 9006 (Minderpreis) – Sonder-RAL (Mehrpreis) – Sonderfarben und Effektlacke auf Anfrage
Markisen-tücher	– aus unserer **LEWENS-Kollektion** – **Marken-Acryl**, spinndüsengefärbt, ultrafarbecht – **Qualitätsnähgarn**
Volant	– standardmäßig **ohne** Volant – Volant möglich (Mehrpreis)
Zusatz-Ausstattung **	**1.** Sonnen- und Windwächter **2.** Funkfernbedienung / Elektromotor mit integrierter Funksteuerung **3.** Lichtleiste *(nicht mit 4.)* **4.** Heizstrahler *(nicht mit 3.)* **5.** Stützbeine

*** = Kombinationsmöglichkeiten und Einschränkungen können Sie der aktuellen Lewens-Preisliste entnehmen.*

Zertifizierung

TÜV-geprüfte Sicherheit

Qualtät und Technik nach CE-Norm

EN 13561

hergestellt und montiert in Deutschland

Garantien

5 Jahre Garantie *auf alle Lewens-System-Bauteile*

LIFE-Garantie

LEWENS-Markisen stehen für:

L.EBENSFREUDE
I.NTELLIGENZ
F.REIHEIT
E.NTSPANNUNG

Montage

TYP **HALBKASSETTE** | Typ **KASSETTE**

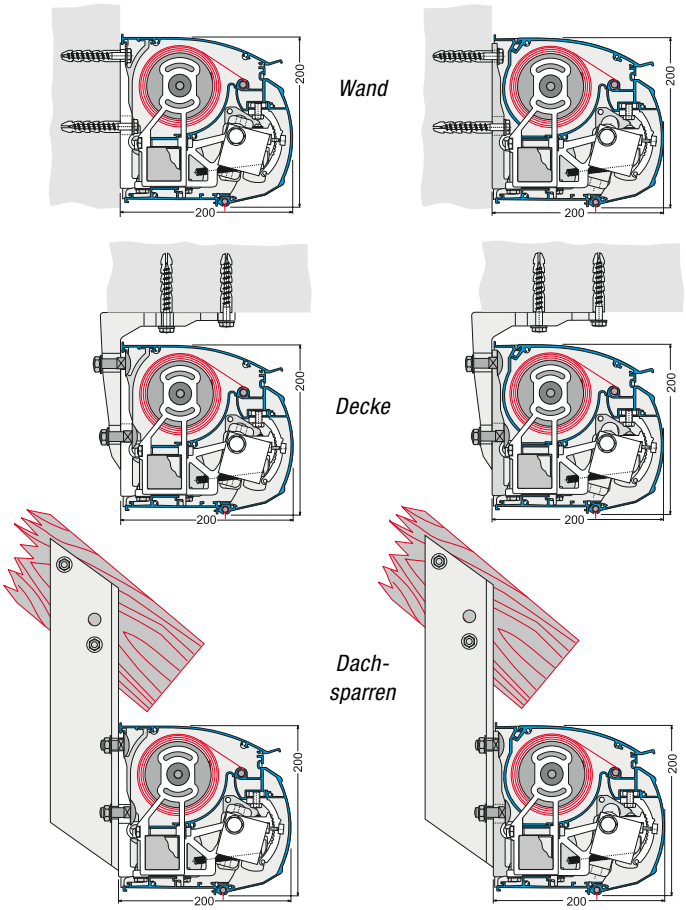

Lewens
MARKISEN

Ihr Fachhändler berät Sie gern:

Das Leben einfach genießen!

www.lewens-markisen.de

Technische Änderungen vorbehalten. Stand 06/2011